客户图

REV	LTR	DESCRIPTION	DATE	APPROVED
A0		依新料号编码原则发行图面	20150112	LTY
A1		改外壳脚、方口	20181119	LDD
A2		改外壳脚改短0.25MM	20181125	LDD
A3		改外壳脚为5.55MM/5.38MM	20181215	LDD

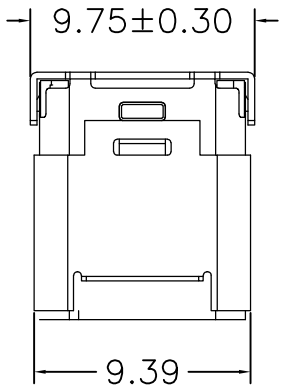

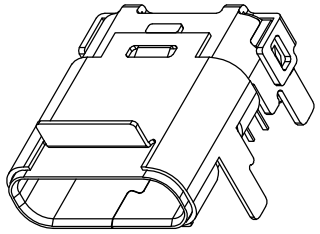

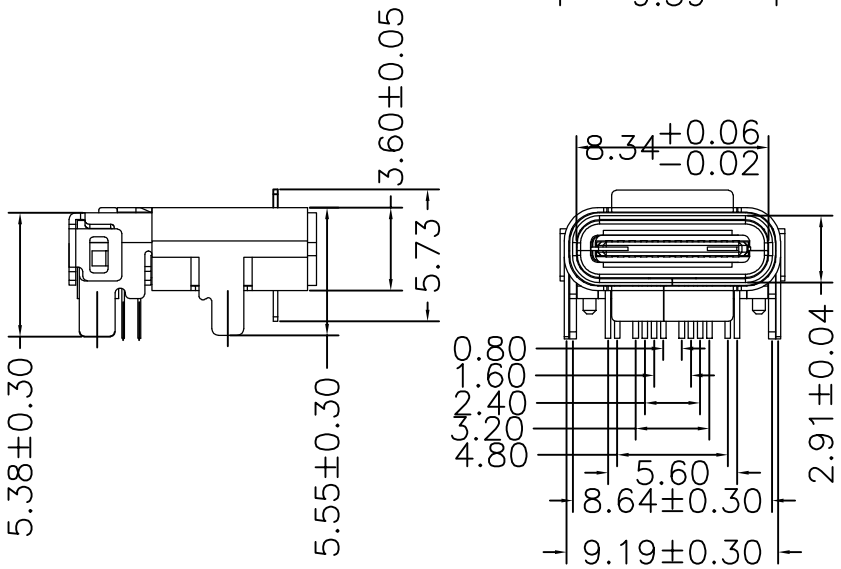

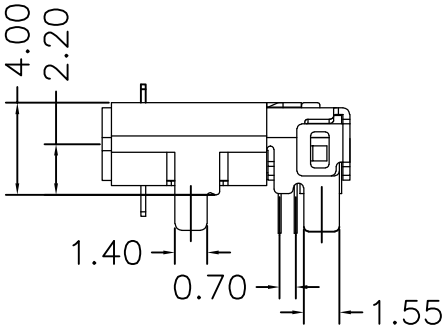

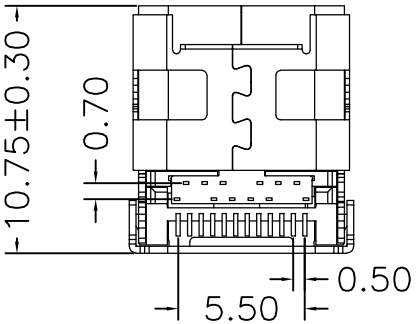

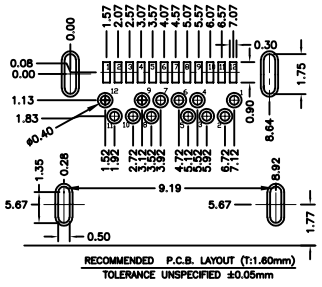

备注:
1.材质:
1.1胶芯：LCP+30%G.F UL94V-0
1.2端子：磷铜C18140，T=0.12mm；镍底，镀金
1.3外壳：不锈钢，T=0.30mm；表面镀亮锡
1.4接地片：不锈钢，T=0.10mm；
1.5卡片：不锈钢，T=0.15mm；
2.主要特性:
2.1额定电流：3A
2.2接触阻抗：30mΩ MAX
2.3绝缘阻抗：100MΩ MIN 250V DC
2.4耐压测试：100V AC
2.5沾锡性：温度250±5℃，时间5±0.5s
2.6整体插入力：2.0kgf MAX
整体拔出力:0.8kgf MIN
2.7使用寿命：10000次
2.8工作温度：-30℃～+80℃

A1	GND	B12	GND
A2	SSTXP1	B11	SSRXP1
A3	SSTXN1	B10	SSRXN1
A4	VBUS	B9	VBUS
A5	CC1	B8	SBU2
A6	DP1	B7	DN2
A7	DN1	B6	DP2
A8	SBU1	B5	CC2
A9	VBUS	B4	VBUS
A10	SSRXN2	B3	SSTXN2
A11	SSRXP2	B2	SSTXP2
A12	GND	B1	GND
IN	SIGNAL NAME	PIN	SIGNAL NAME

TOLERANCES
.X ±0.30
.XX ±0.20
.XXX ±0.10
ANGLES ±1.00°

APPD.:
CHECK:
DRAWN: LTY

深圳市创勤科技有限公司
SHENZHEN CHUANGQIN TECHNOLOGY CO.,LTD.

TITLE: USB Type-C/F 板上中心2.2 有缺口

DRAWING NO.: CQ021-TFJG2410701

REV.	SIZE	UNIT	SCALE	SHEET
A/3	A4	MM	1 : 1	1 / 1